Wasserenthärter Spezifikationen

Serie 5000

WASSERENTHÄRTER SERIE 5000
SPEZIFIKATIONEN

Inhalt :

1” Enthärter Einzelscheibe Simplex	3
1” Enthärter Einzelscheibe Duplex	4
1” Enthärter Einzelscheibe Triplex	5
1” Enthärter Einzelscheibe Quadplex	6
2” EFP Enthärter Simplex	7
2” EFP Enthärter Duplex	8
2” EFP Enthärter Triplex	9
2” EFP Enthärter Quadplex	10
Errechnung der passenden Anlage	11
Errechnung der passenden Anlage	12
Errechnung der passenden Anlage	13
Errechnung der passenden Anlage	14
Notizen	15

ECOWATER SYSTEMS®

Notizen

ECOWATER SYSTEMS®

1” Enthärter Einzelsc 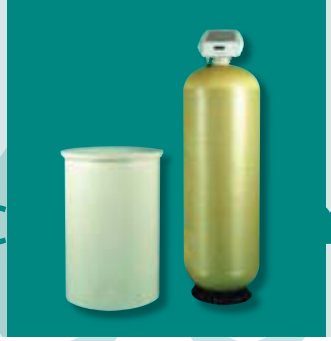 nplex

ANLAGENSPEZIFIKATION

SIMPLEX ENTHÄRTER		5050	5070	5100	5130	5190	5250	5320
Harzvolumen (L) ①		42	57	85	113	170	226	283
Behältermaße (BxH)		12” x 54”	12” x 54”	17” x 58”	17” x 58”	24” x 71”	24” x 71”	24” x 71”
Salzdosierung (KG)/ L Harz		Kapazität (°dH/m³) @ Salzverbrauch (Kg)						
	0.064	92 @ 2,7	123 @ 3,6	196 @ 5,4	261 @ 7,2	392 @ 10,9	522 @ 14,5	653 @ 18,1
	0.096	128 @ 4,0	171 @ 5,5	261 @ 8,2	348 @ 10,8	522 @ 16,3	696 @ 21,7	870 @ 27,2
	0.128	154 @ 5,4	205 @ 7,3	305 @ 10,9	406 @ 14,5	609 @ 21,8	812 @ 28,9	1015 @ 36,2
	0.160	170 @ 6,7	226 @ 9,1	337 @ 13,6	450 @ 18,1	675 @ 27,2	899 @ 36,2	1124 @ 45,3
	0.192	180 @ 8,1	240 @ 10,9	359 @ 16,3	478 @ 21,7	718 @ 32,6	958 @ 43,4	1197 @ 54,3
Empfohlene Durchflussleistung (L/min) - m³/h		Druckverlust (bar)						
L/min	m³/h							
18,9	1,14	0,17 ΔP	0,20 ΔP	0,10 ΔP	0,10 ΔP	0,09 ΔP	0,09 ΔP	0,09 ΔP
37,9	2,27	0,43 ΔP	0,50 ΔP	0,29 ΔP	0,30 ΔP	0,23 ΔP	0,25 ΔP	0,26 ΔP
56,8	3,41	0,79 ΔP	0,90 ΔP	0,55 ΔP	0,60 ΔP	0,48 ΔP	0,50 ΔP	0,52 ΔP
75,7	4,54	1,24 ΔP	1,40 ΔP	0,90 ΔP	0,97 ΔP	0,80 ΔP	0,83 ΔP	0,86 ΔP
94,6	5,68	1,75 ΔP	1,97 ΔP	1,30 ΔP	1,40 ΔP	1,24 ΔP	1,27 ΔP	1,31 ΔP
113,6	6,81	2,36 ΔP	2,64 ΔP	1,80 ΔP	1,95 ΔP	1,66 ΔP	1,72 ΔP	1,77 ΔP
132,5	7,95	N/A	N/A	2,40 ΔP	2,60 ΔP	2,20 ΔP	2,28 ΔP	2,30 ΔP
151,4	9,08	N/A	N/A	N/A	N/A	2,80 ΔP	2,90 ΔP	3,00 ΔP
Salzsolenbehälter, Inhalt (L)		200	200	400	400	500	500	500
Salzbehälterinhalt (kg)		154	154	317	317	454	454	454
Maximale Abflussleistung (L/min)		12		27		38		
Ø Aussengewinde in Zoll		1"1/4						
Wasserdruckgrenze (bar)		2,07 – 8,6						
Wassertemperaturgrenze (°C)		4 - 49						
Stromanschluss		24 V – 50 Hz						

① Synthetisches Hochleistungsharz

Regelmäßiger Durchfluss Unterbrochener Durchfluss Nicht empfehlenswerter Durchfluss

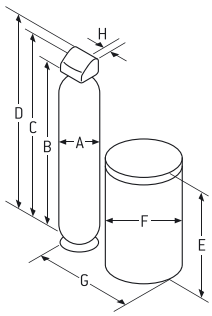

ABMESSUNGEN (mm)

TYP SIMPLEX	A	B	C	D	E	F	G	H
	Ø Harzbehälter	Höhe Harzbehälter	Anschluss-höhe	Gesamt-höhe	Höhe Salzsolenbehälter	Ø Salzsolenbehälter	mm	Mittellinien
5050 / 5070	12"	54"	1475	1620	870	620	1090	96,5
5100 / 5130	17"	58"	1588	1734	1250	700	1220	96,5
5190 / 5250 / 5320	24"	71"	2027	2172	1190	815	1372	96,5

Daten basieren auf Prüfungen. Nur als Referenz verwenden.

1” Enthärter Einzelsc plex

ANLAGENSPEZIFIKATIONEN

DUPLEX ENTHÄRTER		5050	5070	5100	5130	5190	5250	5320
Harzvolumen (L) ①		2 x 42	2 x 57	2 x 85	2 x 113	2 x 170	2 x 226	2 x 283
Behältermaße (BxH)		12” x 54”	12” x 54”	17” x 58”	17” x 58”	24” x 71”	24” x 71”	24” x 71”
Salzdosierung (Kg)/ L Harz		Kapazität (°dH/m³) @ Salzverbrauch (Kg)						
	0.064	92 @ 2,7	123 @ 3,6	196 @ 5,4	261 @ 7,2	392 @ 10,9	522 @ 14,5	653 @ 18,1
	0.096	128 @ 4,0	171 @ 5,5	261 @ 8,2	348 @ 10,8	522 @ 16,3	696 @ 21,7	870 @ 27,2
	0.128	154 @ 5,4	205 @ 7,3	305 @ 10,9	406 @ 14,5	609 @ 21,8	812 @ 28,9	1015 @ 36,2
	0.160	170 @ 6,7	226 @ 9,1	337 @ 13,6	450 @ 18,1	675 @ 27,2	899 @ 36,2	1124 @ 45,3
	0.192	180 @ 8,1	240 @ 10,9	359 @ 16,3	478 @ 21,7	718 @ 32,6	958 @ 43,4	1197 @ 54,3
Empfohlene Durchflussleistung (L/min) - m³/h		Druckverlust (bar)						
L/min	m³/h							
18,9	1,14	0,17 ΔP	0,20 ΔP	0,10 ΔP	0,10 ΔP	0,09 ΔP	0,09 ΔP	0,09 ΔP
37,9	2,27	0,43 ΔP	0,50 ΔP	0,29 ΔP	0,30 ΔP	0,23 ΔP	0,25 ΔP	0,26 ΔP
56,8	3,41	0,79 ΔP	0,90 ΔP	0,55 ΔP	0,60 ΔP	0,48 ΔP	0,50 ΔP	0,52 ΔP
75,7	4,54	1,24 ΔP	1,40 ΔP	0,90 ΔP	0,97 ΔP	0,80 ΔP	0,83 ΔP	0,86 ΔP
94,6	5,68	1,75 ΔP	1,97 ΔP	1,30 ΔP	1,40 ΔP	1,24 ΔP	1,27 ΔP	1,31 ΔP
113,6	6,81	2,36 ΔP	2,64 ΔP	1,80 ΔP	1,95 ΔP	1,66 ΔP	1,72 ΔP	1,77 ΔP
132,5	7,95	-	-	2,40 ΔP	2,60 ΔP	2,20 ΔP	2,28 ΔP	2,30 ΔP
151,4	9,08	-	-	-	-	2,80 ΔP	2,90 ΔP	3,00 ΔP
Salzsolenbehälter, Inhalt (L)		400	400	500	500	500	500	500
Salzbehälterinhalt (kg)		317	317	454	454	454	454	454
Maximale Abflussleistung (L/min)		12		27		38		
Ø Aussengewinde in Zoll		1"1/4						
Wasserdruckgrenze (bar)		2,07 – 8,6						
Wassertemperaturgrenze (°C)		4 - 49						
Stromanschluss		24 V – 50 Hz						

① Synthetisches Hochleistungsharz

Regelmäßiger Durchfluss Unterbrochener Durchfluss Nicht empfehlenswerter Durchfluss

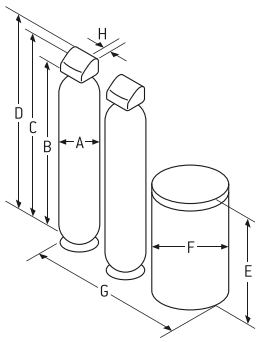

ABMESSUNGEN (mm)

TYP DUPLEX	A	B	C	D	E	F	G	H
	Ø Harzbehälter	Höhe Harzbehälter	Anschluss-höhe	Gesamt-höhe	Höhe Salzsolenbehälter	Ø Salzsolenbehälter	mm (1)	Mittellinien
5050 / 5070	12"	54"	1475	1620	1250	700	1585	96,5
5100 / 5130	17"	58"	1588	1734	1190	815	1970	96,5
5190 / 5250 / 5320	24"	71"	2027	2172	1190	815	2290	96,5

(1) Inklusive 155 mm Abstand zwischen den Behältern

Daten basieren auf Prüfungen. Nur als Referenz verwenden.

1” Enthärter Einzelsc

ANLAGENSPEZIFIKATIONEN

TRIPLEX ENTHÄRTER			5050	5070	5100	5130	5190	5250	5320
Harzvolumen (L) ①			3 x 42	3 x 57	3 x 85	3 x 113	3 x 170	3 x 226	3 x 283
Behältermaße (BxH)			12” x 54”	12” x 54”	17” x 58”	17” x 58”	24” x 71”	24” x 71”	24” x 71”
Salzdosierung (Kg)/ L Harz			Kapazität (°dH/m³ @ Salzverbrauch (Kg)						
		0.064	92 @ 2,7	123 @ 3,6	196 @ 5,4	261 @ 7,2	392 @ 10,9	522 @ 14,5	653 @ 18,1
		0.096	128 @ 4,0	171 @ 5,5	261 @ 8,2	348 @ 10,8	522 @ 16,3	696 @ 21,7	870 @ 27,2
		0.128	154 @ 5,4	205 @ 7,3	305 @ 10,9	406 @ 14,5	609 @ 21,8	812 @ 28,9	1015 @ 36,2
		0.160	170 @ 6,7	226 @ 9,1	337 @ 13,6	450 @ 18,1	675 @ 27,2	899 @ 36,2	1124 @ 45,3
		0.192	180 @ 8,1	240 @ 10,9	359 @ 16,3	478 @ 21,7	718 @ 32,6	958 @ 43,4	1197 @ 54,3
Empfohlene Durchflussleistung (L/min) - m³/h			Druckverlust (bar)						
	18,9	1,14	0,17 ΔP	0,20 ΔP	0,10 ΔP	0,10 ΔP	0,09 ΔP	0,09 ΔP	0,09 ΔP
	37,9	2,27	0,43 ΔP	0,50 ΔP	0,29 ΔP	0,30 ΔP	0,23 ΔP	0,25 ΔP	0,26 ΔP
	56,8	3,41	0,79 ΔP	0,90 ΔP	0,55 ΔP	0,60 ΔP	0,48 ΔP	0,50 ΔP	0,52 ΔP
	75,7	4,54	1,24 ΔP	1,40 ΔP	0,90 ΔP	0,97 ΔP	0,80 ΔP	0,83 ΔP	0,86 ΔP
	94,6	5,68	1,75 ΔP	1,97 ΔP	1,30 ΔP	1,40 ΔP	1,24 ΔP	1,27 ΔP	1,31 ΔP
	113,6	6,81	2,36 ΔP	2,64 ΔP	1,80 ΔP	1,95 ΔP	1,66 ΔP	1,72 ΔP	1,77 ΔP
	132,5	7,95	-	-	2,40 ΔP	2,60 ΔP	2,20 ΔP	2,28 ΔP	2,30 ΔP
	151,4	9,08	-	-	-	-	2,80 ΔP	2,90 ΔP	3,00 ΔP
Salzsolenbehälter, Inhalt (L)			400 + 200	400 + 200	500 + 400	500 + 400	2 x 500	2 x 500	2 x 500
Salzbehälterinhalt (kg)			317 + 154	317 + 154	454 + 317	454 + 317	2 x 454	2 x 454	2 x 454
Maximale Abflussleistung (L/min)			12		27		38		
Ø Aussengewinde in Zoll			1"1/4						
Wasserdruckgrenze (bar)			2,07 – 8,6						
Wassertemperaturgrenze (°C)			4 - 49						
Stromanschluss			24 V – 50 Hz						

① Synthetisches Hochleistungsharz

Regelmäßiger Durchfluss Unterbrochener Durchfluss Nicht empfehlenswerter Durchfluss

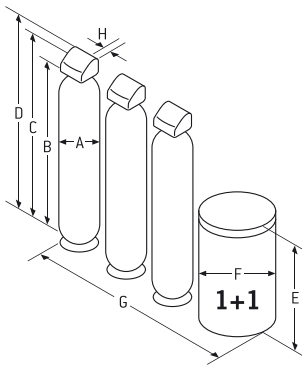

ABMESSUNGEN (mm)

TYP TRIPLEX	A	B	C	D	E	F	G	H
	Ø Harzbehälter	Höhe Harzbehälter	Anschluss-höhe	Gesamt-höhe	Höhe Salzsolenbehälter	Ø Salzsolenbehälter	mm (1)	Mittellinien
5050 / 5070	12"	54"	1475	1620	870 & 1250	620 & 700	2775	96,5
5100 / 5130	17"	58"	1588	1734	1250 & 1190	700 & 815	3180	96,5
5190 / 5250 / 5320	24"	71"	2027	2172	2 x 1190	2 x 815	3660	96,5

(1) Inklusive 155 mm Abstand zwischen den Behältern

1” Enthärter Einzelsc

ANLAGENSPEZIFIKATIONEN

QUADPLEX ENTHÄRTER			5050	5070	5100	5130	5190	5250	5320
Harzvolumen (L) ①			4 x 42	4 x 57	4 x 85	4 x 113	4 x 170	4 x 226	4 x 283
Behältermaße (BxH)			12” x 54”	12” x 54”	17” x 58”	17” x 58”	24” x 71”	24” x 71”	24” x 71”
Salzdosierung (Kg)/ L Harz			Kapazität (°dH/m³ @ Salzverbrauch (Kg)						
		0.064	92 @ 2,7	123 @ 3,6	196 @ 5,4	261 @ 7,2	392 @ 10,9	522 @ 14,5	653 @ 18,1
		0.096	128 @ 4,0	171 @ 5,5	261 @ 8,2	348 @ 10,8	522 @ 16,3	696 @ 21,7	870 @ 27,2
		0.128	154 @ 5,4	205 @ 7,3	305 @ 10,9	406 @ 14,5	609 @ 21,8	812 @ 28,9	1015 @ 36,2
		0.160	170 @ 6,7	226 @ 9,1	337 @ 13,6	450 @ 18,1	675 @ 27,2	899 @ 36,2	1124 @ 45,3
		0.192	180 @ 8,1	240 @ 10,9	359 @ 16,3	478 @ 21,7	718 @ 32,6	958 @ 43,4	1197 @ 54,3
Empfohlene Durchflussleistung (L/min) - m³/h			Druckverlust (bar)						
	18,9	1,14	0,17 ΔP	0,20 ΔP	0,10 ΔP	0,10 ΔP	0,09 ΔP	0,09 ΔP	0,09 ΔP
	37,9	2,27	0,43 ΔP	0,50 ΔP	0,29 ΔP	0,30 ΔP	0,23 ΔP	0,25 ΔP	0,26 ΔP
	56,8	3,41	0,79 ΔP	0,90 ΔP	0,55 ΔP	0,60 ΔP	0,48 ΔP	0,50 ΔP	0,52 ΔP
	75,7	4,54	1,24 ΔP	1,40 ΔP	0,90 ΔP	0,97 ΔP	0,80 ΔP	0,83 ΔP	0,86 ΔP
	94,6	5,68	1,75 ΔP	1,97 ΔP	1,30 ΔP	1,40 ΔP	1,24 ΔP	1,27 ΔP	1,31 ΔP
	113,6	6,81	2,36 ΔP	2,64 ΔP	1,80 ΔP	1,95 ΔP	1,66 ΔP	1,72 ΔP	1,77 ΔP
	132,5	7,95	-	-	2,40 ΔP	2,60 ΔP	2,20 ΔP	2,28 ΔP	2,30 ΔP
	151,4	9,08	-	-	-	-	2,80 ΔP	2,90 ΔP	3,00 ΔP
Salzsolenbehälter, Inhalt (L)			2 x 400	2 x 400	2 x 400	2 x 500	2 x 500	2 x 500	2 x 500
Salzbehälterinhalt (kg)			2 x 317	2 x 317	2 x 454	2 x 454	2 x 454	2 x 454	2 x 454
Maximale Abflussleistung (L/min)			12		27		38		
Ø Aussengewinde in Zoll			1"1/4						
Wasserdruckgrenze (bar)			2,07 – 8,6						
Wassertemperaturgrenze (°C)			4 - 49						
Stromanschluss			24 V – 50 Hz						

① Synthetisches Hochleistungsharz

Regelmäßiger Durchfluss Unterbrochener Durchfluss Nicht empfehlenswerter Durchfluss

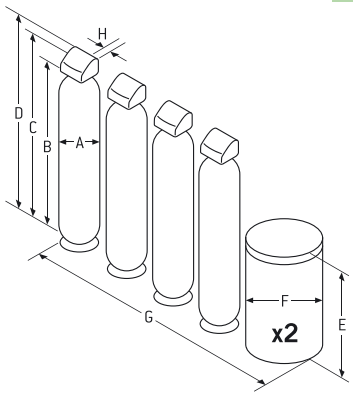

ABMESSUNGEN (mm)

TYP QUADPLEX	A	B	C	D	E	F	G	H
	Ø Harzbehälter	Höhe Harzbehälter	Anschluss-höhe	Gesamt-höhe	Höhe Salzsolenbehälter	Ø Salzsolenbehälter	mm (1)	Mittellinien
5050 / 5070	12"	54"	1475	1620	2 x 870	2 x 700	3325	96,5
5100 / 5130	17"	58"	1588	1734	2 x 700	2 x 815	4095	96,5
5190 / 5250 / 5320	24"	71"	2027	2172	2 x 1190	2 x 815	4735	96,5

(1) Inklusive 155 mm Abstand zwischen den Behältern

Daten basieren auf Prüfungen. Nur als Referenz verwenden.

2” EFP Enthärter Sim

ANLAGENSPEZIFIKATIONEN

SIMPLEX ENTHÄRTER		5102	5132	5162	5192	5252	5322	5362	5452	5602
Harzvolumen (L) ①		85	113	142	170	226	283	343	425	568
Behältermaße (BxH)		17” x 58”	17” x 58”	17” x 72”	24” x 72”	24” x 72”	24” x 72”	30” x 72”	30” x 72”	36” x 72”
Salzdosierung (Kg)/ L Harz		Kapazität (°dH/m³) @ Salzverbrauch (Kg)								
	0.064	196 @ 5,4	261 @ 7,2	327 @ 9,1	392 @ 10,9	522 @ 14,5	653 @ 18,1	783 @ 22,0	979 @ 27,2	1305 @ 36,4
	0.096	261 @ 8,2	348 @ 10,8	435 @ 13,6	522 @ 16,3	696 @ 21,7	870 @ 27,2	1044 @ 32,9	1305 @ 40,8	1741 @ 54,5
	0.128	305 @ 10,9	406 @ 14,5	508 @ 18,2	609 @ 21,8	812 @ 28,9	1015 @ 36,2	1219 @ 43,9	1523 @ 54,4	2031 @ 72,7
	0.160	337 @ 13,6	450 @ 18,1	562 @ 22,7	675 @ 27,2	899 @ 36,2	1124 @ 45,3	1349 @ 54,9	1686 @ 68,0	2248 @ 90,9
	0.192	359 @ 16,3	479 @ 21,7	598 @ 27,3	718 @ 32,6	958 @ 43,4	1197 @ 54,3	1436 @ 65,9	1795 @ 81,6	2394 @109,1
Empfohlene Durchflussleistung (L/min) - m³/h		Druckverlust (bar)								
L/min	m³/h									
37,9	2,27	0,10 ΔP	0,14 ΔP	0,18 ΔP	0,07 ΔP	0,07 ΔP	0,07 ΔP	-	-	-
75,7	4,54	0,25 ΔP	0,32 ΔP	0,35 ΔP	0,14 ΔP	0,18 ΔP	0,21 ΔP	0,14 ΔP	0,18 ΔP	-
113,6	6,81	0,42 ΔP	0,53 ΔP	0,63 ΔP	0,28 ΔP	0,32 ΔP	0,35 ΔP	0,25 ΔP	0,28 ΔP	0,21 ΔP
151,4	9,08	0,63 ΔP	0,77 ΔP	0,91 ΔP	0,46 ΔP	0,49 ΔP	0,53 ΔP	0,39 ΔP	0,42 ΔP	0,35 ΔP
189,3	11,36	0,88 ΔP	1,09 ΔP	1,27 ΔP	0,63 ΔP	0,67 ΔP	0,74 ΔP	0,53 ΔP	0,56 ΔP	0,49 ΔP
227,1	13,63	-	1,41 ΔP	1,62 ΔP	0,84 ΔP	0,88 ΔP	0,98 ΔP	0,70 ΔP	0,77 ΔP	0,63 ΔP
265,0	15,90	-	-	2,04 ΔP	1,05 ΔP	1,12 ΔP	1,27 ΔP	0,91 ΔP	0,98 ΔP	0,84 ΔP
302,8	18,17	-	-	-	1,34 ΔP	1,41 ΔP	1,55 ΔP	1,12 ΔP	1,20 ΔP	1,05 ΔP
340,7	20,44	-	-	-	-	1,69 ΔP	1,83 ΔP	1,41 ΔP	1,48 ΔP	1,27 ΔP
378,5	22,71	-	-	-	-	-	-	1,62 ΔP	1,76 ΔP	1,48 ΔP
416,4	24,98	-	-	-	-	-	-	1,90 ΔP	2,04 ΔP	1,76 ΔP
454,2	27,25	-	-	-	-	-	-	-	-	-
Salzsolenbehälter, Inhalt (L)		400	400	500	500	500	500	1000	1000	1000
Salzbehälterinhalt (kg)		317	317	454	454	454	454	900	900	900
Maximale Abflussleistung (L/min)		27			46			92		84
Ø Aussengewinde in Zoll		2" NPT								
Wasserdruckgrenze (bar)		2,07 – 8,6								
Wassertemperaturgrenze (°C)		4-38								
Stromanschluss		24 V – 50 Hz								

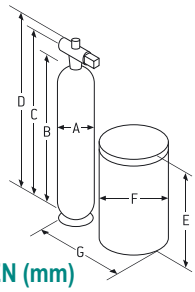

① Synthetisches Hochleistungsharz

Regelmäßiger Durchfluss Unterbrochener Durchfluss Nicht empfehlenswerter Durchfluss

ABMESSUNGEN (mm)

TYP SIMPLEX	A	B	C	D	E	F	G	Ø	Ø
	Ø Harzbehälter	Höhe Harzbehälter	Anschluss-höhe	Gesamt-höhe	Höhe Salzsolenbehälter	Ø Salzsolenbehälter	mm	Ein- u. Ausgangs-Anschlüsse	Abfluss
5102, 5132	17"	58"	1700	1850	1250	700	1250	2"	3/4"
5162	17"	72"	2060	2200	1190	815	1365	2"	3/4"
5192 / 5252 / 5322	24"	72"	2060	2200	1190	815	1575	2"	3/4"
5362, 5452	30"	72"	2557	2697	1360	1045	1965	2"	1"
5602	36"	72"	2567	2707	1360	1045	2110	2"	1"

Daten basieren auf Prüfungen. Nur als Referenz verwenden.

2” EFP Enthärter Dup

ANLAGENSPEZIFIKATIONEN

DUPLEX ENTHÄRTER		5102	5132	5162	5192	5252	5322	5362	5452	5602
Harzvolumen (L) ①		2 x 85	2 x 113	2 x 142	2 x 170	2 x 226	2 x 283	2 x 343	2 x 425	2 x 568
Behältermaße (BxH)		17” x 58”	17” x 58”	17” x 72”	24” x 72”	24” x 72”	24” x 72”	30” x 72”	30” x 72”	36” x 72”
Salzdosierung (Kg)/ L Harz		Kapazität (°dH/m³) @ Salzverbrauch (Kg)								
	0.064	196 @ 5,4	261 @ 7,2	327 @ 9,1	392 @ 10,9	522 @ 14,5	653 @ 18,1	783 @ 22,0	979 @ 27,2	1305 @ 36,4
	0.096	261 @ 8,2	348 @ 10,8	435 @ 13,6	522 @ 16,3	696 @ 21,7	870 @ 27,2	1044 @ 32,9	1305 @ 40,8	1741 @ 54,5
	0.128	305 @ 10,9	406 @ 14,5	508 @ 18,2	609 @ 21,8	812 @ 28,9	1015 @ 36,2	1219 @ 43,9	1523 @ 54,4	2031 @ 72,7
	0.160	337 @ 13,6	450 @ 18,1	562 @ 22,7	675 @ 27,2	899 @ 36,2	1124 @ 45,3	1349 @ 54,9	1686 @ 68,0	2248 @ 90,9
	0.192	359 @ 16,3	479 @ 21,7	598 @ 27,3	718 @ 32,6	958 @ 43,4	1197 @ 54,3	1436 @ 65,9	1795 @ 81,6	2394 @ 109,1
Empfohlene Durchflussleistung (L/min) - m³/h		Druckverlust (bar)								
37,9	2,27	0,10 ΔP	0,14 ΔP	0,18 ΔP	0,07 ΔP	0,07 ΔP	0,07 ΔP	-	-	-
75,7	4,54	0,25 ΔP	0,32 ΔP	0,35 ΔP	0,14 ΔP	0,18 ΔP	0,21 ΔP	0,14 ΔP	0,18 ΔP	-
113,6	6,81	0,42 ΔP	0,53 ΔP	0,63 ΔP	0,28 ΔP	0,32 ΔP	0,35 ΔP	0,25 ΔP	0,28 ΔP	0,21 ΔP
151,4	9,08	0,63 ΔP	0,77 ΔP	0,91 ΔP	0,46 ΔP	0,49 ΔP	0,53 ΔP	0,39 ΔP	0,42 ΔP	0,35 ΔP
189,3	11,36	0,88 ΔP	1,09 ΔP	1,27 ΔP	0,63 ΔP	0,67 ΔP	0,74 ΔP	0,53 ΔP	0,56 ΔP	0,49 ΔP
227,1	13,63	-	1,41 ΔP	1,62 ΔP	0,84 ΔP	0,88 ΔP	0,98 ΔP	0,70 ΔP	0,77 ΔP	0,63 ΔP
265,0	15,90	-	-	2,04 ΔP	1,05 ΔP	1,12 ΔP	1,27 ΔP	0,91 ΔP	0,98 ΔP	0,84 ΔP
302,8	18,17	-	-	-	1,34 ΔP	1,41 ΔP	1,55 ΔP	1,12 ΔP	1,20 ΔP	1,05 ΔP
340,7	20,44	-	-	-	-	1,69 ΔP	1,83 ΔP	1,41 ΔP	1,48 ΔP	1,27 ΔP
378,5	22,71	-	-	-	-	-	-	1,62 ΔP	1,76 ΔP	1,48 ΔP
416,4	24,98	-	-	-	-	-	-	1,90 ΔP	2,04 ΔP	1,76 ΔP
454,2	27,25	-	-	-	-	-	-	-	-	-
Salzsolenbehälter, Inhalt (L)		400	400	500	500	500	500	1000	1000	1000
Salzbehälterinhalt (kg)		317	317	454	454	454	454	900	900	900
Maximale Abflussleistung (/min)		27			46			92		84
Ø Aussengewinde in Zoll		2" NPT								
Wasserdruckgrenze (bar)		2,07 – 8,6								
Wassertemperaturgrenze (°C)		4-38								
Stromanschluss		24 V – 50 Hz								

① Synthetisches Hochleistungsharz

Regelmäßiger Durchfluss Unterbrochener Durchfluss Nicht empfehlenswerter Durchfluss

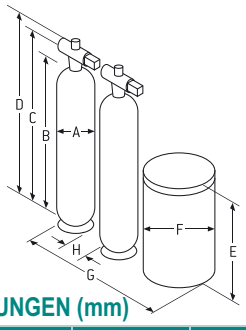

ABMESSUNGEN (mm)

TYP DUPLEX	A	B	C	D	E	F	G	H	Ø	Ø
	Ø Harzbehälter	Höhe Harzbehälter	Anschluss-höhe	Gesamt-höhe	Höhe Salzsolen-behälter	Ø Salzsolen-behälter	mm (1)	mm	Ein- u. Ausgangs-Anschlüsse	Abfluss
5102, 5132	17"	58"	1700	1850	1250	700	2080	250	2"	3/4"
5162	17"	72"	2060	2200	1190	815	2310	250	2"	3/4"
5192 / 5252 / 5322	24"	72"	2060	2200	1190	815	2535	250	2"	3/4"
5362, 5452	30"	72"	2557	2697	1360	1045	3085	250	2"	1"
5602	36"	72"	2567	2707	1360	1045	3375	250	2"	1"

(1) Inklusive 155 mm Abstand zwischen den Behältern

Daten basieren auf Prüfungen. Nur als Referenz verwenden.

2” EFP Enthärter Trip

ANLAGENSPEZIFIKATIONEN

TRIPLEX ENTHÄRTER		5102	5132	5162	5192	5252	5322	5362	5452	5602
Harzvolumen (L) ①		3 x 85	3 x 113	3 x 142	3 x 170	3 x 226	3 x 283	3 x 343	3 x 425	3 x 568
Behältermaße (BxH)		17” x 58”	17” x 58”	17” x 72”	24” x 72”	24” x 72”	24” x 72”	30” x 72”	30” x 72”	36” x 72”
Salzdosierung (Kg)/ L Harz		Kapazität (°dH/m³) @ Salzverbrauch (Kg)								
	0.064	196 @ 5,4	261 @ 7,2	327 @ 9,1	392 @ 10,9	522 @ 14,5	653 @ 18,1	783 @ 22,0	979 @ 27,2	1305 @ 36,4
	0.096	261 @ 8,2	348 @ 10,8	435 @ 13,6	522 @ 16,3	696 @ 21,7	870 @ 27,2	1044 @ 32,9	1305 @ 40,8	1741 @ 54,5
	0.128	305 @ 10,9	406 @ 14,5	508 @ 18,2	609 @ 21,8	812 @ 28,9	1015 @ 36,2	1219 @ 43,9	1523 @ 54,4	2031 @ 72,7
	0.160	337 @ 13,6	450 @ 18,1	562 @ 22,7	675 @ 27,2	899 @ 36,2	1124 @ 45,3	1349 @ 54,9	1686 @ 68,0	2248 @ 90,9
	0.192	359 @ 16,3	479 @ 21,7	598 @ 27,3	718 @ 32,6	958 @ 43,4	1197 @ 54,3	1436 @ 65,9	1795 @ 81,6	2394 @ 109,1
Empfohlene Durchflussleistung (L/min) - m³h		Druckverlust (bar)								
37,9	2,27	0,10 ΔP	0,14 ΔP	0,18 ΔP	0,07 ΔP	0,07 ΔP	0,07 ΔP	-	-	-
75,7	4,54	0,25 ΔP	0,32 ΔP	0,35 ΔP	0,14 ΔP	0,18 ΔP	0,21 ΔP	0,14 ΔP	0,18 ΔP	-
113,6	6,81	0,42 ΔP	0,53 ΔP	0,63 ΔP	0,28 ΔP	0,32 ΔP	0,35 ΔP	0,25 ΔP	0,28 ΔP	0,21 ΔP
151,4	9,08	0,63 ΔP	0,77 ΔP	0,91 ΔP	0,46 ΔP	0,49 ΔP	0,53 ΔP	0,39 ΔP	0,42 ΔP	0,35 ΔP
189,3	11,36	0,88 ΔP	1,09 ΔP	1,27 ΔP	0,63 ΔP	0,67 ΔP	0,74 ΔP	0,53 ΔP	0,56 ΔP	0,49 ΔP
227,1	13,63	-	1,41 ΔP	1,62 ΔP	0,84 ΔP	0,88 ΔP	0,98 ΔP	0,70 ΔP	0,77 ΔP	0,63 ΔP
265,0	15,90	-	-	2,04 ΔP	1,05 ΔP	1,12 ΔP	1,27 ΔP	0,91 ΔP	0,98 ΔP	0,84 ΔP
302,8	18,17	-	-	-	1,34 ΔP	1,41 ΔP	1,55 ΔP	1,12 ΔP	1,20 ΔP	1,05 ΔP
340,7	20,44	-	-	-	-	1,69 ΔP	1,83 ΔP	1,41 ΔP	1,48 ΔP	1,27 ΔP
378,5	22,71	-	-	-	-	-	-	1,62 ΔP	1,76 ΔP	1,48 ΔP
416,4	24,98	-	-	-	-	-	-	1,90 ΔP	2,04 ΔP	1,76 ΔP
454,2	27,25	-	-	-	-	-	-	-	-	-
Salzsolenbehälter, Inhalt (L)		2 x 400	2 x 400	2 x 500	2 x 500	2 x 500	2 x 500	2 x 1000	2 x 1000	2 x 1000
Salzbehälterinhalt (kg)		2 x 317	2 x 317	2 x 454	2 x 454	2 x 454	2 x 454	2 x 900	2 x 900	2 x 900
Maximale Abflussleistung (L/min)		27			46			92		84
Ø Aussengewinde in Zoll		2" NPT								
Wasserdruckgrenze (bar)		2,07 – 8,6								
Wassertemperaturgrenze (°C)		4-38								
Stromanschluss		24 V – 50 Hz								

① Synthetisches Hochleistungsharz

Regelmäßiger Durchfluss Unterbrochener Durchfluss Nicht empfehlenswerter Durchfluss

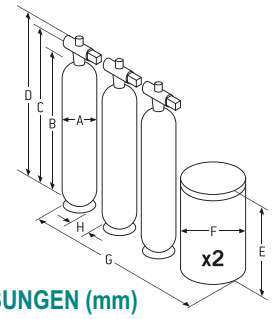

ABMESSUNGEN (mm)

TYP TRIPLEX	A	B	C	D	E	F	G	H	Ø	Ø
	Ø Harzbehälter	Höhe Harzbehälter	Anschluss-höhe	Gesamt-höhe	Höhe Salzsolebehälter	Ø Salzsolebehälter	mm (1)	mm	Ein- u. Ausgangs-Anschlüsse	Abfluss
5102, 5132	17"	58"	1700	1850	2 x 1250	2 x 700	3720	250	2"	3/4"
5162	17"	72"	2060	2200	2 x 1190	2 x 815	3950	250	2"	3/4"
5192 / 5252 / 5322	24"	72"	2060	2200	2 x 1190	2 x 815	4460	250	2"	3/4"
5362, 5452	30"	72"	2557	2697	2 x 1360	2 x 1045	6030	250	2"	1"
5602	36"	72"	2567	2707	2 x 1360	2 x 1045	6465	250	2"	1"

(1) Inklusive 155 mm Abstand zwischen den Behältern

Daten basieren auf Prüfungen. Nur als Referenz verwenden.

2” EFP Enthärter Qua

ANLAGENSPEZIFIKATIONEN

QUADPLEX ENTHÄRTER		5102	5132	5162	5192	5252	5322	5362	5452	5602
Harzvolumen (L) ①		4 x 85	4 x 113	4 x 142	4 x 170	4 x 226	4 x 283	4 x 343	4 x 425	4 x 568
Behältermaße (BxH)		17” x 58”	17” x 58”	17” x 72”	24” x 72”	24” x 72”	24” x 72”	30” x 72”	30” x 72”	36” x 72”
Salzdosierung (Kg)/ L Harz		Kapazität (°dH/m³) @ Salzverbrauch (Kg)								
	0.064	196 @ 5,4	261 @ 7,2	327 @ 9,1	392 @ 10,9	522 @ 14,5	653 @ 18,1	783 @ 22,0	979 @ 27,2	1305 @ 36,4
	0.096	261 @ 8,2	348 @ 10,8	435 @ 13,6	522 @ 16,3	696 @ 21,7	870 @ 27,2	1044 @ 32,9	1305 @ 40,8	1741 @ 54,5
	0.128	305 @ 10,9	406 @ 14,5	508 @ 18,2	609 @ 21,8	812 @ 28,9	1015 @ 36,2	1219 @ 43,9	1523 @ 54,4	2031 @ 72,7
	0.160	337 @ 13,6	450 @ 18,1	562 @ 22,7	675 @ 27,2	899 @ 36,2	1124 @ 45,3	1349 @ 54,9	1686 @ 68,0	2248 @ 90,9
	0.192	359 @ 16,3	479 @ 21,7	598 @ 27,3	718 @ 32,6	958 @ 43,4	1197 @ 54,3	1436 @ 65,9	1795 @ 81,6	2394 @ 109,1
Empfohlene Durchflussleistung (L/min) - m³/h		Druckverlust (bar)								
37,9	2,27	0,10 ΔP	0,14 ΔP	0,18 ΔP	0,07 ΔP	0,07 ΔP	0,07 ΔP	-	-	-
75,7	4,54	0,25 ΔP	0,32 ΔP	0,35 ΔP	0,14 ΔP	0,18 ΔP	0,21 ΔP	0,14 ΔP	0,18 ΔP	-
113,6	6,81	0,42 ΔP	0,53 ΔP	0,63 ΔP	0,28 ΔP	0,32 ΔP	0,35 ΔP	0,25 ΔP	0,28 ΔP	0,21 ΔP
151,4	9,08	0,63 ΔP	0,77 ΔP	0,91 ΔP	0,46 ΔP	0,49 ΔP	0,53 ΔP	0,39 ΔP	0,42 ΔP	0,35 ΔP
189,3	11,36	0,88 ΔP	1,09 ΔP	1,27 ΔP	0,63 ΔP	0,67 ΔP	0,74 ΔP	0,53 ΔP	0,56 ΔP	0,49 ΔP
227,1	13,63	-	1,41 ΔP	1,62 ΔP	0,84 ΔP	0,88 ΔP	0,98 ΔP	0,70 ΔP	0,77 ΔP	0,63 ΔP
265,0	15,90	-	-	2,04 ΔP	1,05 ΔP	1,12 ΔP	1,27 ΔP	0,91 ΔP	0,98 ΔP	0,84 ΔP
302,8	18,17	-	-	-	1,34 ΔP	1,41 ΔP	1,55 ΔP	1,12 ΔP	1,20 ΔP	1,05 ΔP
340,7	20,44	-	-	-	-	1,69 ΔP	1,83 ΔP	1,41 ΔP	1,48 ΔP	1,27 ΔP
378,5	22,71	-	-	-	-	-	-	1,62 ΔP	1,76 ΔP	1,48 ΔP
416,4	24,98	-	-	-	-	-	-	1,90 ΔP	2,04 ΔP	1,76 ΔP
454,2	27,25	-	-	-	-	-	-	-	-	-
Salzsolenbehälter, Inhalt (L)		2 x 400	2 x 400	2 x 500	2 x 500	2 x 500	2 x 500	2 x 1000	2 x 1000	2 x 1000
Salzbehälterinhalt (kg)		2 x 317	2 x 317	2 x 454	2 x 454	2 x 454	2 x 454	2 x 900	2 x 900	2 x 900
Maximale Abflussleistung (L/min)		27			46			92		84
Ø Aussengewinde in Zoll		2" NPT								
Wasserdruckgrenze (bar)		2,07 – 8,6								
Wassertemperaturgrenze (°C)		4-38								
Stromanschluss		24 V – 50 Hz								

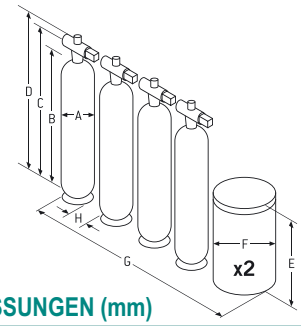

① Synthetisches Hochleistungsharz

Regelmäßiger Durchfluss Unterbrochener Durchfluss Nicht empfehlenswerter Durchfluss

ABMESSUNGEN (mm)

TYP QUADPLEX	A	B	C	D	E	F	G	H	Ø	Ø
	Ø Harzbehälter	Höhe Harzbehälter	Anschluss-höhe	Gesamt-höhe	Höhe Salzsolen-behälter	Ø Salzsolen-behälter	mm (1)	mm	Ein-u. Ausgangs-Anschlüsse	Abfluss
5102, 5132	17"	58"	1700	1850	2 x 1250	2 x 700	4410	250	2"	3/4"
5162	17"	72"	2060	2200	2 x 1190	2 x 815	4640	250	2"	3/4"
5192 / 5252 / 5322	24"	72"	2060	2200	2 x 1190	2 x 815	5320	250	2"	3/4"
5362, 5452	30"	72"	2557	2697	2 x 1360	2 x 1045	7050	250	2"	1"
5602	36"	72"	2567	2707	2 x 1360	2 x 1045	7630	250	2"	1"

(1) Inklusive 155 mm Abstand zwischen den Behältern

Daten basieren auf Prüfungen. Nur als Referenz verwenden.

Errechnung der passenden Anlage

1 NOTWENDIGE DATEN

2 KAPAZITÄTSBERECHNUNG

3 ANLAGENWAHL

4 BERECHNUNGSBEISPIEL

1 NOTWENDIGE DATEN

Bevor Sie mit der Ermittlung der passenden Wasserenthärtungsanlage beginnen, ist es notwendig, die Werte der in Tabelle 1 aufgeführten Parameter in Erfahrung zu bringen. Eine vollständige Wasseranalyse hilt auch den genauen Bedarf an spezifischer Wasseraufbereitung zu ermitteln.

Bitte beachten:
Benutzen Sie unbedingt die Datenaufstellung aus der Tabelle 1, um eine treffsichere Berechnung durchzuführen.

PARAMETER	WERT	EINHEIT
Wasserhärte		°dH
Max. Durchflussleistung		m³/h
Tägl. Wasserverbrauch		m³/Tag
Betriebsstunden pro Tag		h
ggfl. Speichertankvolumen		L

Tabelle 1

2 KAPAZITÄTSBERECHNUNG

Nach der Ermittlung der Parameterwerte der gewünschten Anlage führen Sie die Berechnung der benötigten Austauschkapazität fort.

Die Berechnung basiert auf den täglichen Wasserverbrauch an enthärtetem Wasser bei einer Regeneration pro Behälter pro Tag.

AUSTAUSCHKAPAZITÄT (°dH/m³) =
WASSERHÄRTE (°dH) x TÄGLICHER VERBRAUCH (m³)

3 ANLAGENWAHL

Anhand der errechneten Austauschkapazität wählen Sie die am Besten passende Anlage aus dem EcoWater-Lieferprogramm aus.

3.1.

Überprüfen Sie die lieferbaren Modelle in jeder Konfiguration (Simplex, Duplex, Triplex, Quadplex mit 1” oder 2” Anschluss) **immer auf der Basis** einer mittleren Salzdosierung von 128g/L Harz. Wählen Sie das Modell mit der nächsthöheren Kapazität (siehe Ziffer 2: Kapazitätsberechnung) aus.

Bitte beachten Sie, dass bei der Auswahl einer Mehrfachbehälter-Lösung (Duplex, Triplex oder Quadplex) die Teilaustauschkapazität zu Grunde gelegt wird. Diese wird ermittelt, in dem der Wert der Gesamtaustauschkapazität durch 2, 3 bzw. 4 geteilt wird. Wählen Sie dann das Modell mit der nächsthöheren Kapazität aus.

Für einen optimalen Betrieb der Anlage sollte die Salzdosierung auf folgenden Wert eingestellt werden:

Mittlere Salzdosierung = 128 g/L Harz

Errechnung der passenden Anlage

BEISPIEL:

ANLAGENSPEZIFIKATIONEN

SIMPLEX ENTHÄRTER		5050	5070	5100	5130	5190	5250	5320
Harzvolumen (L) ①		42	57	85	113	170	226	283
Behältermaße (BxH)		12" x 54"	12" x 54"	17" x 58"	17" x 58"	24" x 71"	24" x 71"	24" x 71"
Kg Salz/ L Harz					Kapazität in °dH @ Salzverbrauch in KG			
	0.064	92 @ 2,7	123 @ 3,6	196 @ 5,4	261 @ 7,2	392 @ 10,9	522 @ 14,5	653 @ 18,1
	0.096	128 @ 4,0	171 @ 5,5	261 @ 8,2	348 @ 10,8	522 @ 16,3	696 @ 21,7	870 @ 27,2
OPTIMUM	0.128	154 @ 5,4	205 @ 7,3	305 @10,9	406 @14,5	609 @ 21,8	812 @ 28,9	1015 @ 36,2
	0.160	170 @ 6,7	226 @ 9,1	337 @ 13,6	450 @ 18,1	675 @ 27,2	899 @ 36,2	1124 @ 45,3
	0.192	180 @ 8,1	240 @ 10,9	359 @ 16,3	478 @ 21,7	718 @ 32,6	958 @ 43,4	1197 @ 54,3

Verfügbare Austauschkapazität für die verschiendenen Typen der 1"-Serie 5000 in der Version Simplex bei einer Salzdosierung von 128g/L Harz.

Salzverbrauch pro Regeneration für die verschiedenen Typen der 1"-Serie 5000 in der Version Simplex bei einer Salzdosierung von 128g/L Harz.

3.2.

Erstellen Sie eine Tabelle, wie unten angezeigt, mit den verschiedenen lieferbaren EcoWater-Modellen, um einen Vergleich zu ziehen und das am Besten geeignete Gerät anzubieten.

Serie	Version	Typ	Harzvol./ Behälter (B)*	Gesamt	Max. DFL	LP*
1"	Simplex	1				
	Duplex	2				
	Triplex	3				
	Quadruplex	4				

(*) B = Behälter, LP Listenpreis (Siehe aktuelle EcoWater-Preisliste)

3.3.

Vergewissern Sie sich, dass die Geräteabmessungen vom gewählten Typ (siehe technische Zeichnungen) für den verfügbaren Platz am Aufstellort passen.

3.4.

Schließlich vergleichen Sie bitte die Leistung der gewählten Anlagen:

- **Angeforderte Austauschkapazität pro Behälter**
- **Salz- und Wasserverbrauch pro Regeneration**
- **Maximal zulässige Durchflussleistung pro Behälter**
- **Druckverlust bei maximaler Durchflussleisstung**

Bitte Beachten:

Wenn die Installation zum Befüllen eines atmosphärischen Tanks benutzt wird, ist es ratsam, einen Druckverlust von 1,5 bis 2 bar nicht zu überschreiten, um Probleme mit der hydraulischen Leistung der Installation zu vermeiden. Wenn ΔP> 2 bar (zwischen Ein- und Ausgang), empfehlen wir den Einbau eines externen Abschaltventils.

BEISPIEL:

ANLAGENSPEZIFIKATION

SIMPLEX ENTHÄRTER			5050	5070	5100	5130	5190	5250	5320
Harzvolumen (L)			42	57	85	113	170	226	283
Behältermaße (BxH)			12" x 54"	12" x 54"	17" x 58"	17" x 58"	24" x 71"	24" x 71"	24" x 71"
Salzdosierung (Kg)/ L Harz						Kapazität (°dH/m³) @ Salzverbrauch (Kg)			
		0.064	92 @ 2,7	123 @ 3,6	196 @ 5,4	261 @ 7,2	392 @ 10,9	522 @ 14,5	653 @ 18,1
		0.096	128 @ 4,0	171 @ 5,5	261 @ 8,2	348 @ 10,8	522 @ 16,3	696 @ 21,7	870 @ 27,2
		0.128	154 @ 5,4	205 @ 7,3	305 @ 10,9	406 @ 14,5	609 @ 21,8	812 @ 28,9	1015 @ 36,2
		0.160	170 @ 6,7	226 @ 9,1	337 @ 13,6	450 @ 18,1	675 @ 27,2	899 @ 36,2	1124 @ 45,3
		0.192	180 @ 8,1	240 @ 10,9	359 @ 16,3	478 @ 21,7	718 @ 32,6	958 @ 43,4	1197 @ 54,3
Empfohlene Durchflussleistung (L/min) - m³/h						Druckverlust (bar)			
	L/min	m³/h							
	18,9	1,14	0,17 ΔP	0,20 ΔP	0,10 ΔP	0,10 ΔP	0,09 ΔP	0,09 ΔP	0,09 ΔP
	37,9	2,27	0,43 ΔP	0,50 ΔP	0,29 ΔP	0,30 ΔP	0,23 ΔP	0,25 ΔP	0,26 ΔP
	56,8	3,41	0,79 ΔP	0,90 ΔP	0,55 ΔP	0,60 ΔP	0,48 ΔP	0,50 ΔP	0,52 ΔP
	75,7	4,54	1,24 ΔP	1,40 ΔP	0,90 ΔP	0,97 ΔP	0,80 ΔP	0,83 ΔP	0,86 ΔP
	94,6	5,68	1,75 ΔP	1,97 ΔP	1,30 ΔP	1,40 ΔP	1,24 ΔP	1,27 ΔP	1,31 ΔP
	113,6	6,81	2,36 ΔP	2,64 ΔP	1,80 ΔP	1,95 ΔP	1,66 ΔP	1,72 ΔP	1,77 ΔP

Errechnung der passenden Anlage

4 BERECHNUNGSBEISPIEL

1 NOTWENDIGE DATEN

PARAMETER	VALUE*	UNITY
Wasserhärte	17	°dH
Max. Durchflussleistung	2,4	m³/h
Tägl. Wasserverbrauch	57,6	m³
Betriebsstunden/ Tag	24	h
Wasserspeichervolumen	Unterbrochener Durchfluss 24h	

(*) Die Beispielwerte dieser Kalkulation sind rein fiktive Daten.

2 KAPAZITÄTSBERECHNUNG

Austauschkapazität (°dH) x täglichen Wasserverbrauch (m³)
Austauschkapazität = 17 °dH x 57,6 m³ = 979,20 °dH/m³

3 ANLAGENWAHL

SIMPLEX ENTHÄRTER		5050	5070	5100	5130	5190	5250	5320
Harzvolumen (L) ①		42	57	85	113	170	226	283
Behältermaße (BxH)		12" x 54"	12" x 54"	17" x 58"	17" x 58"	24" x 71"	24" x 71"	24" x 71"
Salzdosierung (Kg)/ L Harz		Kapazität (°dH/m³) @ Salzverbrauch (Kg)						
	0.064	92 @ 2,7	123 @ 3,6	196 @ 5,4	261 @ 7,2	392 @ 10,9	522 @ 14,5	653 @ 18,1
	0.096	128 @ 4,0	171 @ 5,5	261 @ 8,2	348 @ 10,8	522 @ 16,3	696 @ 21,7	870 @ 27,2
	0.128	154 @ 5,4	205 @ 7,3	305 @ 10,9	406 @ 14,5	609 @ 21,8	812 @ 28,9	1015 @ 36,2
	0.160	170 @ 6,7	226 @ 9,1	337 @ 13,6	450 @ 18,1	675 @ 27,2	899 @ 36,2	1124 @ 45,3
	0.192	180 @ 8,1	240 @ 10,9	3 59 @ 16,3	478 @ 21,7	718 @ 32,6	958 @ 43,4	1197 @ 54,3

DUPLEX ENTHÄRTER		5050	5070	5100	5130	5190	5250	5320
Harzvolumen (L) ①		2 x 42	2 x 57	2 x 85	2 x 113	2 x 170	2 x 226	2 x 283
Behältermaße (BxH)		12" x 54"	12" x 54"	17" x 58"	17" x 58"	24" x 71"	24" x 71"	24" x 71"
Salzdosierung (Kg)/ L Harz		Kapazität (°dH/m³) @ Salzverbrauch (Kg)						
	0.064	92 @ 2,7	123 @ 3,6	196 @ 5,4	261 @ 7,2	392 @ 10,9	522 @ 14,5	653 @ 18,1
	0.096	128 @ 4,0	171 @ 5,5	261 @ 8,2	348 @ 10,8	522 @ 16,3	696 @ 21,7	870 @ 27,2
	0.128	154 @ 5,4	205 @ 7,3	305 @ 10,9	406 @ 14,5	609 @ 21,8	812 @ 28,9	1015 @ 36,2

TRIPLEX ENTHÄRTER		5050	5070	5100	5130	5190	5250	5320
Harzvolumen (L) ①		3 x 42	3 x 57	3 x 85	3 x 113	3 x 170	3 x 226	3 x 283
Behältermaße (BxH)		12" x 54"	12" x 54"	17" x 58"	17" x 58"	24" x 71"	24" x 71"	24" x 71"
Salzdosierung (Kg)/ L Harz		Kapazität (°dH/m³) @ Salzverbrauch (Kg)						
	0.064	92 @ 2,7	123 @ 3,6	196 @ 5,4	261 @ 7,2	392 @ 10,9	522 @ 14,5	653 @ 18,1
	0.096	128 @ 4,0	171 @ 5,5	261 @ 8,2	348 @ 10,8	522 @ 16,3	696 @ 21,7	870 @ 27,2
	0.128	154 @ 5,4	205 @ 7,3	305 @ 10,9	406 @ 14,5	609 @ 21,8	812 @ 28,9	1015 @ 36,2

QUADPLEX ENTHÄRTER		5050	5070	5100	5130	5190	5250	5320
Harzvolumen (L) ①		4 x 42	4 x 57	4 x 85	4 x 113	4 x 170	4 x 226	4 x 283
Behältermaße (BxH)		12" x 54"	12" x 54"	17" x 58"	17" x 58"	24" x 71"	24" x 71"	24" x 71"
Salzdosierung (Kg)/ L Harz		Kapazität (°dH/m³) @ Salzverbrauch (Kg)						
	0.064	92 @ 2,7	123 @ 3,6	196 @ 5,4	261 @ 7,2	392 @ 10,9	522 @ 14,5	653 @ 18,1
	0.096	128 @ 4,0	171 @ 5,5	261 @ 8,2	348 @ 10,8	522 @ 16,3	696 @ 21,7	870 @ 27,2
	0.128	154 @ 5,4	205 @ 7,3	305 @ 10,9	406 @ 14,5	609 @ 21,8	812 @ 28,9	1015 @ 36,2

Errechnung der passenden Anlage

ZUSAMMENFASSUNG

SERIE	VERSION	TYP	ANZAHL BEHÄLTER	HARZVOLUMEN/ BEHÄLTER	GESAMT	MAX. DFL	LP*
1" ☒	SIMPLEX	5320 S	1	283	283	> 2,4	
	DUPLEX	5250 D	2	226	452	> 2,4	
	TRIPLEX	5130 T	3	113	339	> 2,4	
	QUADPLEX	5100 Q	4	85	340	> 2,4	

(*) LP = Listenpreis (Siehe aktuelle Preisliste)

WAHL

Die Simplex-Version ist ungeeignet.
Sie ermöglicht keinen 24-Stunden-Betrieb.

Die Triplex-Version ist aufgrund des günstigeren Anschaffungspreises die beste Wahl.

VERGLEICH

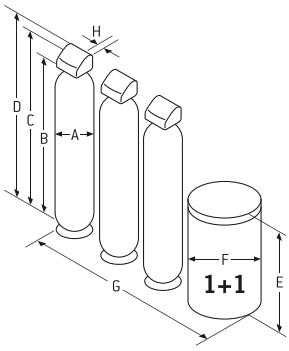

Serie	A (Ø)	B	C	D	E	F	G	H
5050 TRIPLEX	12"	54"	1475	1620	870/1250	620/700	2775	96,5
5070 TRIPLEX								
5100 TRIPLEX	17"	58"	1588	1734	1250/1190	700/815	3180	96,5
5130 TRIPLEX								
5190 TRIPLEX								
5250 TRIPLEX	24"	71"	2027	2172	2 x 1190	2 x 815	3660	96,5
5320 TRIPLEX								

Berücksichtigen Sie die **Abmessungen** der gewählten Anlage und vergewissern Sie sich, dass der zur Installation vorhandene Platz ausreichend ist.

ANLAGENSPEZIFIKATION

TRIPLEX ENTHÄRTER			5050	5070	5100	5130	5190	5250	5320
Harzvolumen (L)			3 x 42	3 x 57	3 x 85	3 x 113	3 x 170	3 x 226	3 x 283
Behältermaße (BxH)			12" x 54"	12" x 54"	17" x 58"	17" x 58"	24" x 71"	24" x 71"	24" x 71"
Salzdosierung (Kg)/ L Harz			Kapazität (°dH/m³) @ Salzverbrauch (Kg)						
		0.064	92 @ 2,7	123 @ 3,6	196 @ 5,4	261 @ 7,2	392 @ 10,9	522 @ 14,5	653 @ 18,1
		0.096	128 @ 4,0	171 @ 5,5	2[illegible] @ 8,2	348 @ 10,8	522 @ 16,3	696 @ 21,7	870 @ 27,2
		0.128	154 @ 5,4	205 @ 7,3	305 @ 10,9	406 @ 14,5	609 @ 21,8	812 @ 28,9	1015 @ 36,2
		0.160	170 @ 6,7	226 @ 9,1	337 @ 13,6	450 @ 18,1	675 @ 27,2	899 @ 36,2	1124 @ 45,3
		0.192	180 @ 8,1	240 @ 10,9	359 @ 16,3	478 @ 21,7	718 @ 32,6	958 @ 43,4	1197 @ 54,3
Empfohlene Durchflussleistung (L/min) - m³/h			Druckverlust (bar)						
	18,9	1,14	0,17 ΔP	0,20 ΔP	[illegible] ΔP	0,10 ΔP	0,09 ΔP	0,09 ΔP	0,09 ΔP
	37,9	2,27	0,43 ΔP	0,50 ΔP	0,29 ΔP	0,30 ΔP	0,23 ΔP	0,25 ΔP	0,26 ΔP
	56,8	3,41	0,79 ΔP	0,90 ΔP	0,55 ΔP	0,60 ΔP	0,48 ΔP	0,50 ΔP	0,52 ΔP
	75,7	4,54	1,24 ΔP	1,40 ΔP	0,90 ΔP	0,97 ΔP	0,80 ΔP	0,83 ΔP	0,86 ΔP
	94,6	5,68	1,75 ΔP	1,97 ΔP	1,30 ΔP	1,40 ΔP	1,24 ΔP	1,27 ΔP	1,31 ΔP
	113,6	6,81	2,36 ΔP	2,64 ΔP	1,80 ΔP	1,95 ΔP	1,66 ΔP	1,72 ΔP	1,77 ΔP
	132,5	7,95	-	-	2,40 ΔP	2,60 ΔP	2,20 ΔP	2,28 ΔP	2,30 ΔP
	151,4	9,08	-	-	-	-	2,80 ΔP	2,90 ΔP	3,00 ΔP
Salzsolenbehälter, Inhalt (L)			400 + 200	400 + 200	500 + 400	500 + 400	2 x 500	2 x 500	2 x 500
Salzbehälterinhalt (kg)			317 + 154	317 + 154	454 + 317	454 + 317	2 x 454	2 x 454	2 x 454

Anhand der **technischen Merkmale** können wir feststellen, dass die gewählte Anlage:

- Eine Austauschkapazität von 348 °dH/m³ bei einem Salzverbrauch von 10,8 Kg pro Regeneration und Behälter hat. Dies entspricht **10,8 Kg** x 3 Behälter x 365 Tage pro Jahr = 11.826 Kg oder 11,8 T Salz jährlich. (Salzkosten = 11,8 T x .....€/T. = ...€/Jahr)
- Einen maximalen Druckverlust von nur 0,1 bar bei maximaler Durchflussleistung ausweist.